SMARTARENA.BG / РЪКОВОДСТВО НА БЪЛГАРСКИ

# TUYA PRIME

## Телескопичен моторизиран сушилник за дрехи с топло и студено обдухване

Монтаж • Дистанционно • Приложение • Ежедневна употреба



### Всеки ден в 5 стъпки

**Спуснете → спрете → прострете → повдигнете → изберете обдухване.**
Преди движение огледайте пространството около рамката. Натоварвайте равномерно и спазвайте допустимото тегло на мокрото пране.


| В ръководството | Стр. |
|---|---|
| Безопасност и основни части | 2 |
| Монтаж и първа проверка | 3 |
| Дистанционно, сдвояване и Smart Lifting | 4-5 |
| Простиране, обдухване и осветление | 6-7 |
| Tuya Smart / Smart Life | 8 |
| Поддръжка, защити и проблеми | 9-10 |
| Размери, данни и поддръжка | 11 |


За базов модел Q4-1306D5FHM. Разделът за приложение се отнася за изпълнението с Tuya модул. При различно дистанционно или електроника следвайте и придружаващите ги указания.

01 / ПРЕДИ УПОТРЕБА

# Безопасност и основни части

### Прочетете преди първото включване

Таванният монтаж и електрическото свързване се извършват от квалифициран специалист. Уредът трябва да е надеждно закрепен към носеща основа и свързан със защитно заземяване.

## Безопасна работа

- Използвайте уреда в сухо, защитено от дъжд място. Без потвърден клас за външен монтаж не го монтирайте на открита тераса или на място с директни водни пръски.
- Дръжте деца и домашни любимци далеч от движещата се рамка. Дистанционното не е играчка. Не допускайте висене, катерене или повдигане на хора.
- Не поставяйте пръсти в ножичните механизми, между прътите и корпуса или около въжетата. Не стойте непосредствено под движещ се товар.
- Максималното натоварване за описания базов модел е 35 кг, включително мокрите дрехи и закачалките. Разпределяйте товара по цялата рамка.
- Простирайте добре центрофугирано пране. Не покривайте корпуса, въздухоотворите и лампите. Не поставяйте върху уреда предмети или запалими материали.
- Не сушете тъкани, напоени с гориво, разтворители или други запалими вещества. Спазвайте етикета на всяка дреха при избор на нагряване.
- При миризма на изгоряло, дим, искрене, повредено въже или разхлабено закрепване спрете употребата. Изключете захранването от безопасно място и потърсете сервиз.

## Разпознаване на основните части

| Част | Предназначение |
|---|---|
| Горен корпус | Съдържа задвижването, вентилаторите, нагревателите и осветлението. |
| Ножични механизми и въжета | Направляват и поддържат повдигащата се рамка. |
| Основни пръти | За дрехи на закачалки и разпределяне на прането. |
| Външни телескопични пръти | Допълнителна площ за по-големи текстилни изделия. |
| Средни релси с щипки | За бельо, чорапи и малки изделия. |

02 / ЗА МОНТАЖНИКА

# Монтаж и първа проверка

## Планиране на мястото

Проверете носимоспособността на тавана за собственото тегло на системата и максималния товар. Не закрепвайте само към облицовка или гипсокартон. Използвайте крепежи, подходящи за действителната основа, и проверете за скрити инсталации преди пробиване.

Осигурете място за целия ход на рамката и за напълно разтегнатите пръти. Отворени прозорци, врати, осветители и мебели не трябва да пресичат траекторията. Преди монтаж в ниша измерете реалния външен размер на сглобената система.

## Последователност

1. **Обезопасете захранването.** Преди механични и електрически работи изключете захранващата линия и проверете отсъствието на напрежение.
2. **Разположете монтажния шаблон.** Отбележете точките според доставената система. Пробийте и монтирайте подходящите анкери по указанията на крепежа. Не определяйте отворите по мащаба на снимка.
3. **Закрепете и нивелирайте корпуса.** Монтирайте го стабилно, без усукване. Проверете всички точки на закрепване, преди да освободите опората под него.
4. **Монтирайте носещите механизми и прътите.** Следвайте оригиналната механична схема. Проверете закрепването на въжетата, предпазните капачки, винтовете и стоперите на телескопичните части. Двете страни трябва да работят симетрично.

## Електрическа връзка - само от специалист

| Клема | Типичен цвят | Функция |
|---|---|---|
| L | Кафяв | Фаза |
| N | Син | Неутрален проводник |
| PE | Жълто-зелен | Защитен проводник - задължителен |

Проверете означенията на конкретния уред. Използвайте подходящи клеми и защитена връзка с разтоварване на кабела; изолирбандът сам по себе си не е електрически съединител. Не захранвайте през димер. Не допускайте кабелът да бъде притиснат или да попада в механизма.

## Проба без товар

Първият цикъл се прави с празна рамка и свободна зона. Изпробвайте Надолу, Стоп и Нагоре; наблюдавайте двете страни. Проверете светлината и обдухването. При наклон, стържене, закачане или движение на корпуса спрете и отстранете причината преди употреба.

03 / УПРАВЛЕНИЕ

# Дистанционно: бутони и зареждане

Схемата показва подредбата на дистанционното в оригиналното ръководство за Q4. При друг доставен контролер се ориентирайте по функциите и неговите означения.

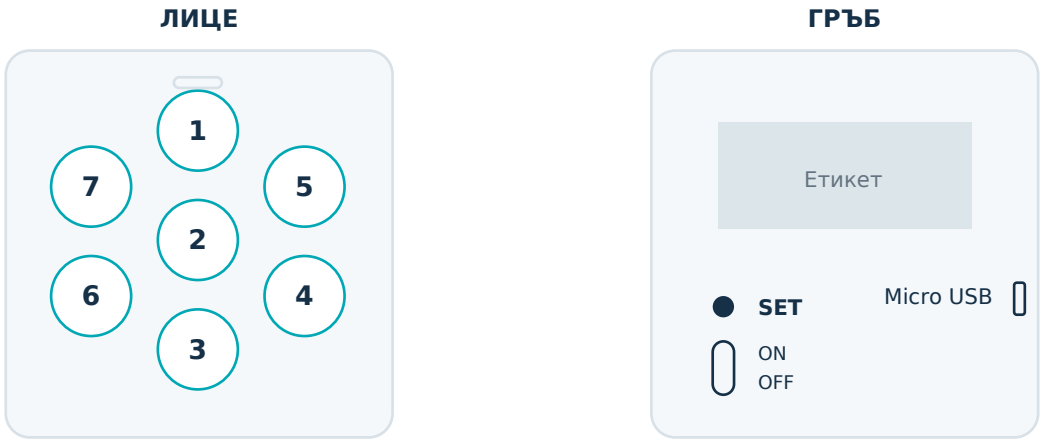


| № | Бутон | Действие |
|---|---|---|
| 1 | Нагоре | Команда за повдигане на рамката. |
| 2 | Стоп | Спира движението на рамката. |
| 3 | Надолу | Команда за спускане на рамката. |
| 4 | Осветление | Управлява вградените LED светлини. |
| 5 | Студено сушене | Управлява обдухването без нагряване. |
| 6 | Топло сушене | Управлява обдухването с нагряване. |
| 7 | Премахване на акари | Управлява допълнителния режим за обработка. |

## Зареждане и включване

При показания презареждаем контролер използвайте Micro USB порта и подходящо USB захранване според означението на дистанционното. **Мигащо синьо** означава зареждане, а **постоянно синьо** - заредена батерия. Поставете задния ключ в положение ON преди работа.

Оригиналното ръководство препоръчва пълно зареждане на всеки 2 месеца. Зареждайте по-рано при слаба реакция. Пазете порта сух; не използвайте повреден кабел. Ако контролерът е с обикновени батерии, не опитвайте да ги зареждате.

### Стоп спира движението

Не приемайте, че бутонът Стоп изключва и вентилаторите, нагревателите или лампите. Проверявайте и изключвайте активните режими от съответното им управление.

04 / ПЪРВОНАЧАЛНА НАСТРОЙКА

# Сдвояване и Smart Lifting

## Сдвояване на дистанционното с уреда

Ако дистанционното вече управлява сушилника, не е нужно ново сдвояване. За процедурата по оригиналното ръководство:

1. Включете захранването на уреда. При стандартното стартиране се чуват **10 кратки сигнала**.
2. Докато звучат сигналите, натиснете **Осветление**, след това **Нагоре**. Започнете още при първия сигнал.
3. **3 продължителни сигнала** потвърждават успешно сдвояване. Проверете командите с празна рамка и свободно пространство.

При неуспех повторете процедурата след безопасно изключване и включване на захранването. Не правете бързи многократни превключвания. Ако сигналите се различават, проверете режима Smart Start и версията на управлението; не пробвайте случайни комбинации.

## Бутон SET: Smart Start / Smart Lifting

За активиране или деактивиране на групата Smart Start / Smart Lifting оригиналното ръководство посочва задържане на **SET за 3 секунди** с подходящ тънък инструмент. Командата се потвърждава с 3 продължителни сигнала. Отделни комбинации за всяка функция не са описани; проверете резултата с празна рамка.

| Функция | Какво означава |
|---|---|
| Smart Start | Променя началната звукова сигнализация от 10 кратки на 3 продължителни сигнала. Това не е Wi-Fi сдвояване. |
| Smart Lifting | Когато е активна, леко повдигане на единия край на носещата рамка задейства автоматично движение нагоре. |

## Как да използвате Smart Lifting

След простиране проверете зоната над и около рамката. Поставете длан под здрава част на основната носеща рамка и леко я повдигнете. Щом движението започне, отдръпнете ръката си. При нужда използвайте Стоп.

### Не повдигайте от телескопичния край

Не дърпайте въжетата, не хващайте ножичния механизъм и не използвайте външния подвижен прът като лост. Не се опитвайте ръчно да вдигнете целия товар.

05 / ЕЖЕДНЕВНА УПОТРЕБА

# Простиране и повдигане

1. **Освободете зоната.** Уверете се, че прозорци, мебели, хора и предмети не пречат на движението. Изключете обдухването, преди да подреждате прането близо до корпуса.
2. **Спуснете до удобна височина.** Натиснете Надолу и спрете с бутон Стоп. Не се качвайте на стол и не подпирайте движещата се рамка.
3. **Настройте прътите без товар.** Разтегляйте телескопичните части плавно и равномерно. Спрете при фабричния ограничител; не издърпвайте тръбите извън него и не използвайте сила.
4. **Разпределете прането.** Поставяйте закачалки в предвидените места. Използвайте средните щипки за малки изделия и външните пръти за по-широк текстил. Оставяйте разстояние за въздуха.
5. **Повдигнете и наблюдавайте.** Използвайте Нагоре или Smart Lifting. Спрете, преди дрехи и закачалки да докоснат корпуса, вентилаторите или механизма.
6. **Изберете обдухване, ако е нужно.** Проверявайте прането и проветрявайте помещението. След приключване изключете активните режими, спуснете рамката и свалете сухите дрехи.

## Товарът включва и водата в тъканите

Ограничението от 35 кг е за целия повдиган товар. Тежки мокри одеяла и няколко големи хавлии могат да натоварят едната страна неравномерно. Центрофугирайте прането и не концентрирайте тежестта в единия край. При съмнение разделете прането на две зареждания.

## Предпочитана височина

Можете да спирате движението с бутон Стоп на удобна височина. Ако вашият контролер или приложението предлага запаметяване на долна позиция, настройте го по показаната за тази версия процедура. Оригиналната инструкция не дава конкретна комбинация за запаметяване; не променяйте крайни положения по предположение.

### Наблюдавайте всяко движение

Не разчитайте на автоматичния стоп да разпознае всяко възможно препятствие. При дистанционно управление от приложение първо се уверете, че зоната е свободна.

06 / РЕЖИМИ

# Обдухване, светлина и обработка

| Режим | Предназначение | Автоматично спиране |
|---|---|---|
| Топло обдухване | Въздушен поток с нагряване; описан режим при 50°C. | След 3 часа |
| Студено обдухване | Въздух от помещението без включено нагряване. Не е климатично охлаждане. | След 3 часа |
| Обработка срещу акари | Допълнителният ултразвуков режим, описан в продуктовите материали. | След 30 минути |
| LED осветление | Осветяване на зоната; налични топъл, неутрален и студен бял нюанс. | Изключва се от управлението |

Времената са посочени в продуктовите материали за показаната серия. Проверете активния режим и поведението на доставената версия. Автоматичното изключване не означава, че прането е напълно сухо.

## Избор и прекратяване на режим

Изберете топло или студено обдухване от означения бутон или от наличния контрол в приложението. При промяна на режима проверете индикацията и въздушния поток. За прекратяване използвайте изключването на съответния режим в управлението; бутонът Стоп е за движението на рамката.

За вълна, деликатни тъкани и изделия със специално покритие спазвайте етикета им. Температурата на въздуха не е гаранция за температурата на всяка дреха. Не покривайте нагревателните отвори и не допирайте тъканите до корпуса.

## Проветряване

Влагата от прането преминава във въздуха на помещението. Осигурявайте подходящо проветряване; при конденз намалете количеството пране или използвайте подходящо обезвлажняване. Не насочвайте струята към предмети, чувствителни към топлина.

## Осветление и цветна индикация

Бутонът Осветление управлява LED светлините. Изборът на нюанс се прави чрез наличните контроли на конкретната версия. Цветната индикация показва работно състояние; не я приемайте за код на повреда без съответната таблица от производителя.

## Йонизация и други допълнителни функции

Йонизацията е обозначена в оригиналната схема, но отделна процедура за включване не е описана. Използвайте само наличните означени контроли. Режимът срещу акари не замества изпиране. Не приемайте, че уредът има UV-C лампи или гарантирана стерилизация, ако това не е потвърдено за доставената версия.

07 / СМАРТ УПРАВЛЕНИЕ

# Tuya Smart / Smart Life

### За изпълнение с Tuya модул

Изберете едното приложение, посочено за доставения уред. Самото наличие на дистанционно не означава, че всеки вариант Q4 има Wi-Fi. Указанията по-долу са общият проверен процес за Tuya Wi-Fi устройства.

1. Инсталирайте **Tuya Smart** или **Smart Life** от официалния магазин за приложения и влезте в профил.
2. Свържете телефона към домашната **2,4 GHz Wi-Fi** мрежа и подгответе паролата. Осигурете добър сигнал около сушилника. Разрешете нужните права за откриване на устройства, когато приложението ги поиска.
3. Поставете Wi-Fi модула в **режим за добавяне** по инструкцията за доставената електроника или по точния модел в приложението. Състоянието на индикатора трябва да съвпада с показаното на екрана.
4. Натиснете **+** / **Добавяне на устройство**. Използвайте автоматично откриване или посочения от производителя тип устройство. Въведете данните за мрежата и изчакайте завършването.
5. Задайте име, например **Сушилник Prime**. Проверете наличните команди, като наблюдавате уреда на място. Първо тествайте движение с празна рамка и достъпно дистанционно.

### Wi-Fi сдвояване и SET са различни настройки

В оригиналното ръководство за Q4 няма потвърдена комбинация за Wi-Fi сдвояване или мрежово нулиране. SET за 3 секунди е описан за Smart Start / Smart Lifting. Не използвайте произволни задържания или цикли на захранване за Wi-Fi; поискайте точните указания за доставения модул.

## При затруднение

Проверете паролата, честотата 2,4 GHz, силата на сигнала и избрания режим за добавяне. EZ и AP се използват само ако конкретният модул ги поддържа и индикаторът е в съответното състояние. При смяна на рутер или парола може да е нужно повторно добавяне.

## Ежедневна работа през приложението

Използвайте само функциите, които реално се показват за устройството. При липса на интернет облачното управление може да не е достъпно; използвайте работещото сдвоено дистанционно. Не задавайте автоматично движение по график без проверка на свободното пространство.

08 / ПОДДРЪЖКА

# Почистване, защити и прекъсване на тока

## Почистване

1. Свалете прането, спрете всички режими и изключете захранването. Изчакайте нагрятите части да изстинат.
2. Почистете достъпните повърхности с мека, леко влажна кърпа и подсушете. Не пръскайте корпуса и не използвайте струя вода, разтворители или абразиви.
3. Отстранете праха от достъпните решетки с мека суха четка. Не вкарвайте инструменти навътре, не сваляйте защитни решетки и не разглобявайте електрическите възли.

## Периодичен оглед

- Проверявайте за разхлабени крепежи, деформирани пръти и повредени или разнищени въжета. При отклонение спрете работа и потърсете техник.
- Следете двете страни да се движат равномерно. Не регулирайте въжетата и не смазвайте мотора или механизма без указания от сервиза.
- Проверявайте закачалките и щипките за повреда. Изтегляйте и прибирайте телескопичните части само при спряна, ненатоварена рамка.
- Пазете дистанционното сухо, заредено и на достъпно за възрастните място.

## При задействана защита

Ако движението спре неочаквано, първо натиснете Стоп и огледайте уреда. Отстранете препятствието, само когато е безопасно. Намалете товара и проверете разпределението му. След отстраняване на причината подайте нова команда и наблюдавайте.

Не задържайте бутона, за да преодолеете спирането, и не тествайте датчика с ръка или тяло. Автоматичните защити подпомагат работата, но не заменят наблюдението.

## При прекъсване на захранването

Не дърпайте и не опитвайте насилствено ръчно спускане. Ако прането не може да се свали от пода, не се качвайте под натоварената конструкция. След възстановяване на тока огледайте зоната и проверете състоянието на режимите. Не приемайте, че предишният цикъл се възстановява автоматично.

### Спрете употребата при механична повреда

Силно наклонена рамка, отпуснато въже, необичаен шум или движение на корпуса изискват проверка от сервиз. Не отваряйте корпуса и не заобикаляйте защитите.

09 / ПОМОЩ

# Ако нещо не работи

| Проблем | Какво да проверите |
|---|---|
| Уредът не реагира | Проверете дали линията е захранена и защитата не е изключила. Проверете ON/OFF и заряда на дистанционното. Не отваряйте електрическата част. |
| Дистанционното не управлява | Заредете го, приближете се до уреда и проверете сдвояването по стр. 5. Ако контролерът е различен, използвайте неговата инструкция. |
| Рамката спира или не се вдига | Възможно е препятствие, претоварване или неравномерно пране. Спрете, огледайте, намалете товара и опитайте отново само след отстраняване на причината. |
| Едната страна изостава | Спрете веднага. Възможни са проблем с въже, закрепване или механизъм. Не изравнявайте рамката с дърпане; потърсете сервиз. |
| Smart Lifting не се задейства | Проверете дали функцията е активна и дали повдигате основната рамка, а не подвижен телескопичен край. Не използвайте сила. |
| Въздухът е хладен | Проверете дали е избран студен режим. При топъл режим проверете активното управление и свободните отвори. Ако няма нагряване, прекратете режима и потърсете съдействие. |
| Обдухването е спряло | Възможно е да е приключил 3-часовият цикъл. Огледайте уреда. Не рестартирайте многократно при необичаен шум, миризма или прекомерно нагряване. |
| Прането остава влажно | Оставете повече разстояние, намалете количеството, центрофугирайте добре и проветрете. Таймерът не измерва дали всички дрехи са сухи. |
| Устройството е Offline | Проверете тока, рутера, интернет връзката и сигнала. След смяна на мрежата може да е нужно ново добавяне по точната процедура за модула. |
| Няма избор на функция в приложението | Не всички варианти и панели поддържат едни и същи контроли. Проверете доставената версия. Не добавяйте уреда като произволен друг тип устройство. |

## Когато се свързвате с поддръжката

Подгответе номер на поръчка, снимка на фабричния етикет и дистанционното, кратко описание на проблема и при възможност видео на симптома от безопасно разстояние. За проблем в приложението добавете екранна снимка и името на използваното приложение.

**SmartArena.bg** • office@smartarena.bg
Телефон: 0876 757 830 • smartarena.bg

10 / СПРАВКА

# Размери и технически данни

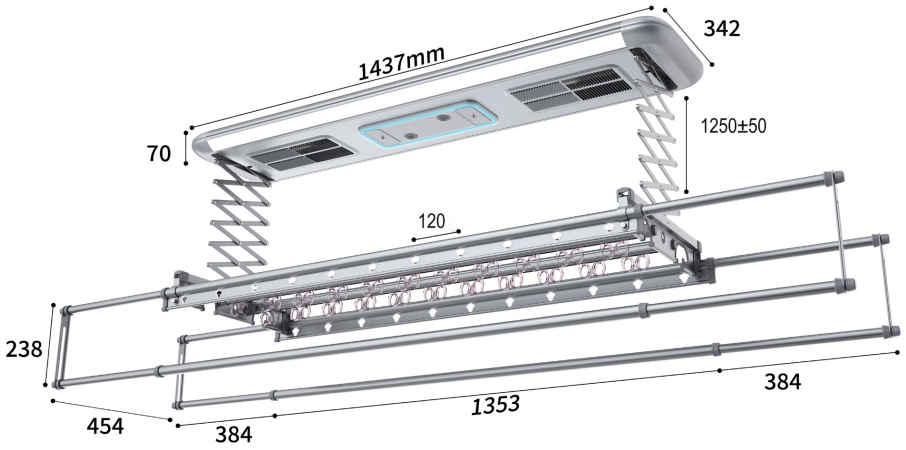


| Параметър | Данни за базовия модел |
|---|---|
| Заводски модел | Q4-1306D5FHM |
| Корпус / материал | 1437 × 342 × 70 мм / алуминиева сплав |
| Максимален повдиган товар | 35 кг |
| Вертикален ход | 1250 ± 50 мм |
| Разстояние между прътите | Около 454 мм |
| Захранване по ръководството | 220 V AC; 50/60 Hz |
| Мотор / LED осветление | 130 W / 20 W |
| Работна мощност по ръководството | 1256 W |
| Прът | Телескопични; измерете действителния максимален размер преди монтаж в ниша |

Размерната схема е предоставена за ориентация, а не като монтажен шаблон. Оригиналната таблица посочва прът 1420-2200 мм, а размерната верига на схемата дава различен краен размер. Не разтягайте насила; проверете доставения уред. При различие на електрическите параметри водещи са фабричният етикет и документацията за конкретната версия.

## Основа на ръководството

Подготвено за SmartArena.bg по оригиналната инструкция Q4-1306D5FHM, предоставените продуктови изображения и официалните указания на Tuya. Допълнени са практически правила за безопасна употреба и поддръжка.

Оригинална инструкция Q4-1306D5FHM • Продуктова информация LBEST
Tuya: добавяне на Wi-Fi устройство • Tuya: проблеми при сдвояване